Comelit GROUP S.p.A.

SB2V / EN 102B (vandalcom)

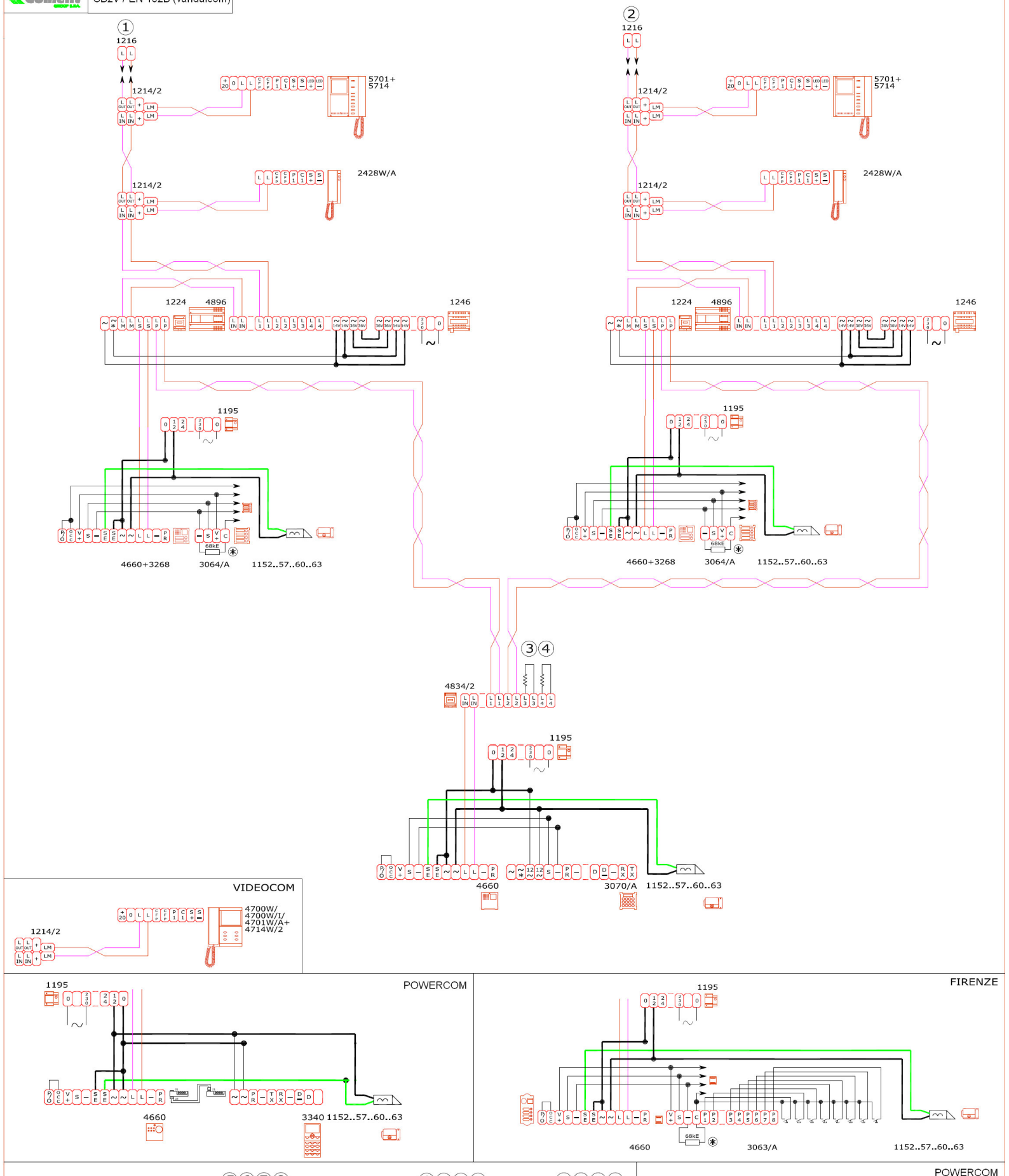


VIDEOCOM




POWERCOM




FIRENZE




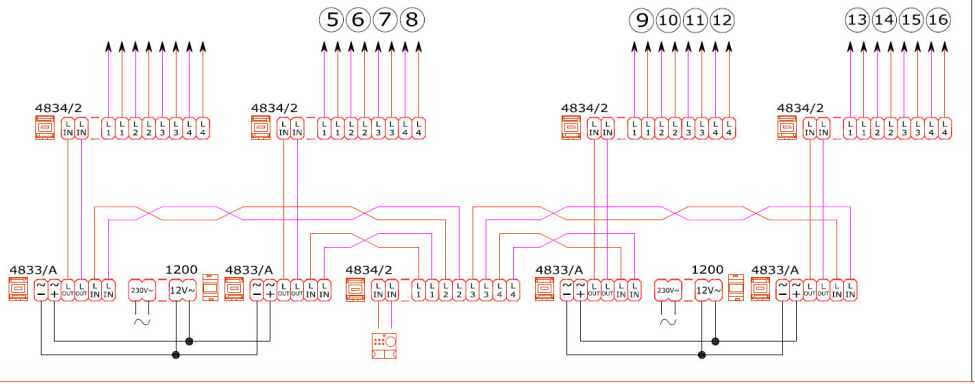

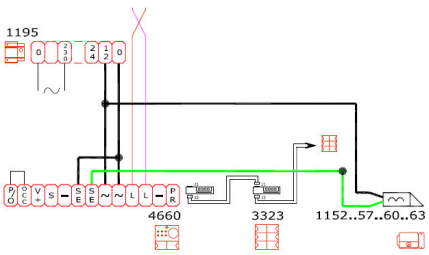
POWERCOM